KIT RHINETTA POWER

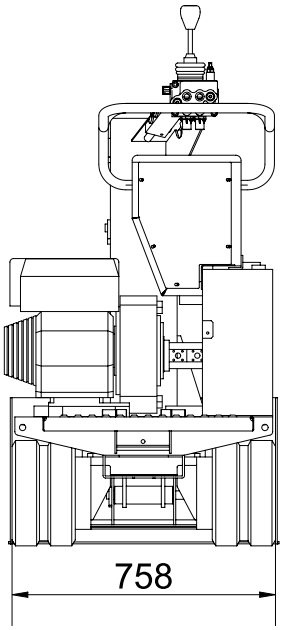

Kit Rhinetta Power sur Hinowa minitombereau série HS

Applicable sur les modèles:
- HS 1150
- HS 1200E

Poids .....300 kg

Accessoires:
- Godet sans et avec dents
- Fourche à paletts
- Pince agricole
- Brise-roche
- Tarière
- Epareuse
- Kit fraise
- Trancheuse

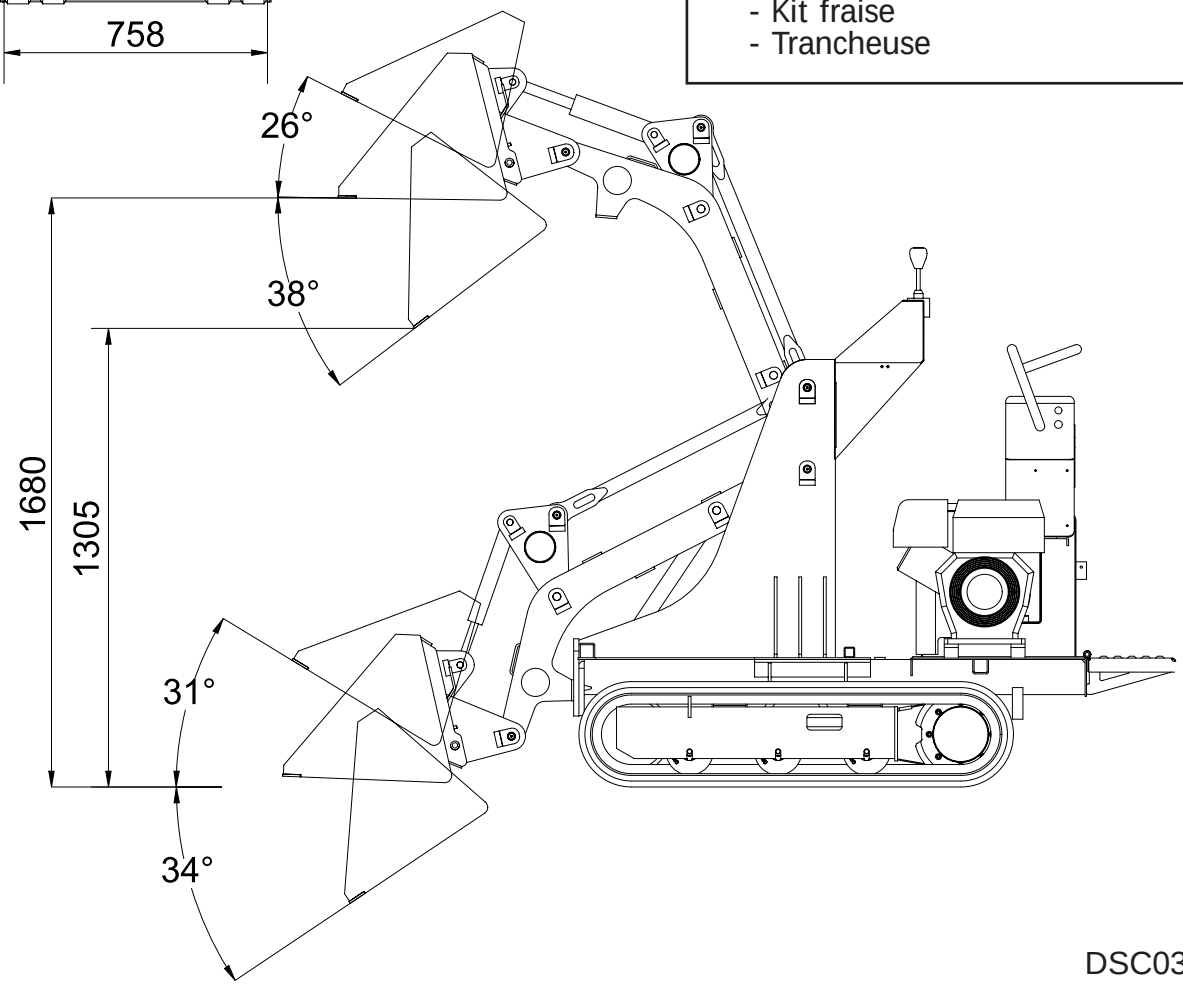

DSC03530707