KIT BÉTONNIÉRE AUTO-CHARGEUR SÉRIE HS

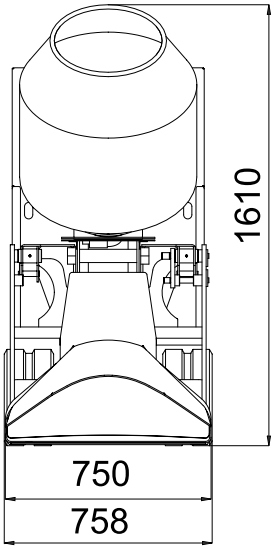

Kit bétonnière avec décrochage rapide et auto-chargeur sur Hinowa minitombereau série HS

Applicable sur les modèles:
- HS 1100
- HS 1150
- HS 1200
- HS 1200E

Poids ..... 330 kg
Max capacité ..... 220 l.

Note: Nous vous conseillons de monter le kit sur la version élargissable

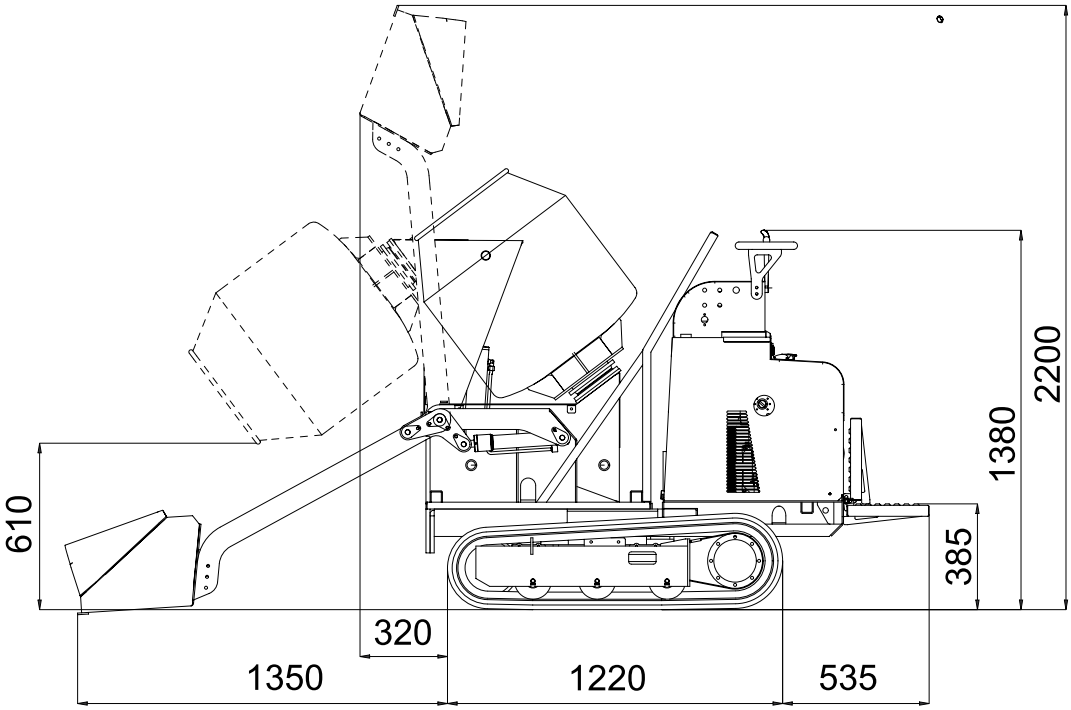

DSC08020607